ダイナミックスピーカ

参考資料

SPK50-802

サイズと重さ	φ50 x 18.5 1.3g
定格入力電力	0.2W
インピーダンス	8Ω

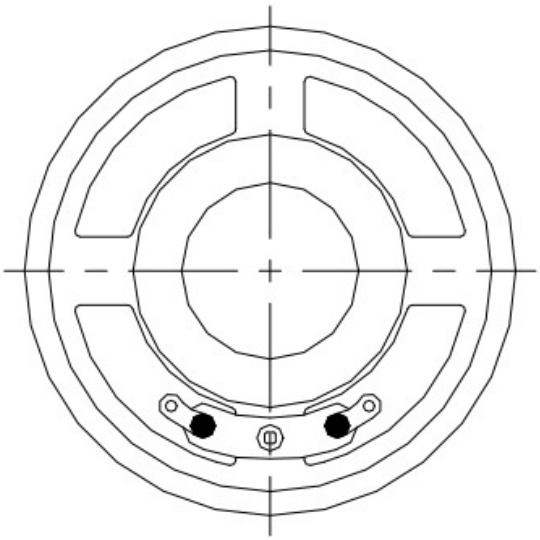

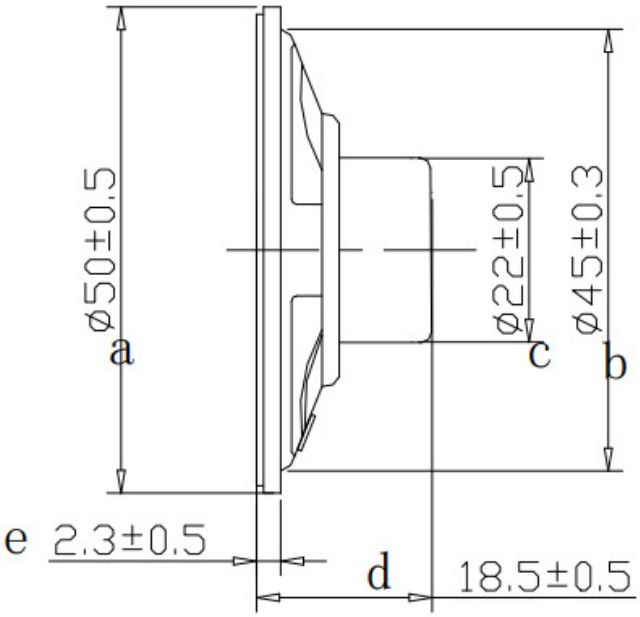

M-EPS