目 型番目次/Photo INDEX
1 プラスチックケース
2 防水・防塵樹脂ボックス
3 防水・防塵 アルミ/ステンレスボックス
4 端子ボックス/防水コネクタ
5 アルミサッシケース
6 アルミフレーム/ヒートシンクケース
7 メタルケース
8 フリーサイズケース
9 ラックケース/サブラック
10 棚板/ラックパネル
11 電池ボックス/ホルダー
12 アクセサリー/シールド/熱対策部品
13 機構材
14 カスタム製品
技 技術資料
価 標準価格表

PF SERIES

■テクニカルデータ■
温度範囲：−10℃～+60℃

PF型 パネルプラスチックケース 新製品

●カスタム製品（穴加工・インクジェット印刷・塗装）については14−1P～29Pをご覧下さい。
●CADデータ（DXF/DWG）でご依頼いただくと1000円割引、リピート注文品は5%割引致します。

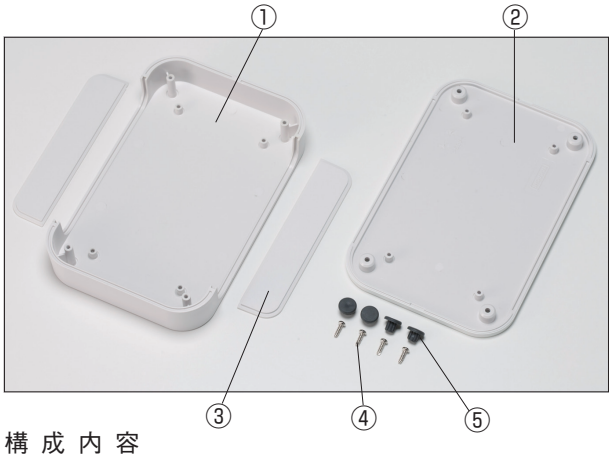

特 徴

●パネル面に段差が無いフラットデザインのパネルプラスチックケースです。
●難燃性ABS樹脂（UL94V-0）で全8サイズです。
オフホワイト、ダークグレーの2色を用意しています。
●基板取付用のボスが付いています。
●卓上使用、壁面取付に適したすっきりとしたデザインケースです。
無線LAN・WiFiアクセスポイント・産業用通信器にご利用頂けます。

構 成 内 容

照 番	名 称	個 数	材 質	色／表面処理
1	カバー	1	難燃性 ABS（UL94V-0）	オフホワイト・ダークグレー / シボ
2	ベース	1	難燃性 ABS（UL94V-0）	オフホワイト・ダークグレー / シボ
3	パネル	2	難燃性 ABS（UL94V-0）	オフホワイト・ダークグレー / シボ
4	取付ビス	4	鉄	ニッケルメッキ
5	ゴム足	4	エラストマ（UL94HB）	ダークグレー

オプション部品（別売になります。）

基板取付タッピングビス
EM−2.3

カタログ1−152P

ヘクサロビュラビス
MRシリーズ

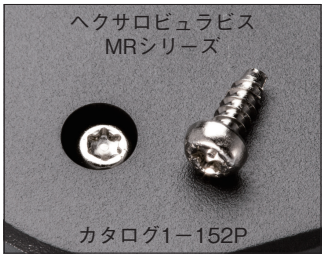

カタログ1−152P

壁掛けブラケット
WMシリーズ

カタログ1−144P

製品使用例

PF SERIES

PF外観寸法図

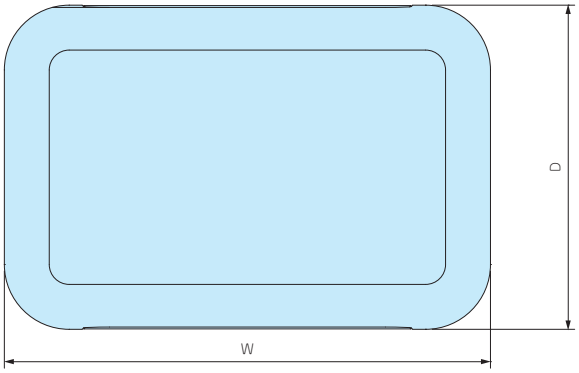

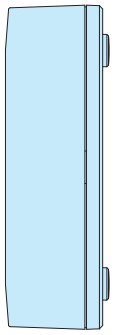

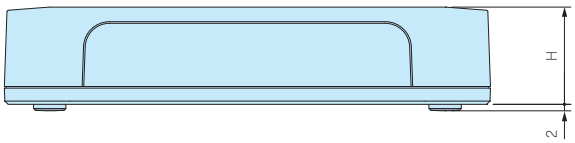

色 仕 様

色 記 号	ケース	ゴム足
W	オフホワイト	ダークグレー
D	ダークグレー	ダークグレー

機 種 内 容

●PFシリーズをご注文の際は型番末尾□にW、Dの色記号をつけて下さい。

型　　番	W	H	D	付属取付ビス	自重（g）	標準価格
PF15-3-10□	150	30	100	ナベ頭タッピングビス M2.5×8　4本	145.5	620
PF15-5-10□	150	45	100	ナベ頭タッピングビス M2.5×8　4本	166	680
PF15-3-15□	150	30	150	ナベ頭タッピングビス M2.5×8　4本	207.5	770
PF15-5-15□	150	45	150	ナベ頭タッピングビス M2.5×8　4本	233.5	830
PF20-4-13□	200	40	135	ナベ頭タッピングビス M3　×8　4本	264	950
PF20-6-13□	200	60	135	ナベ頭タッピングビス M3　×8　4本	302.5	1,050
PF20-4-20□	200	40	200	ナベ頭タッピングビス M3　×8　4本	368.5	1,240
PF20-6-20□	200	60	200	ナベ頭タッピングビス M3　×8　4本	417	1,390

目 型番目次/Photo INDEX
1 プラスチックケース
2 防水・防塵樹脂ボックス
3 防水防塵 アルミ/ステンレスボックス
4 端子ボックス/防水コネクタ
5 アルミサッシケース
6 アルミフレーム/ヒートシンクケース
7 メタルケース
8 フリーサイズケース
9 ラックケース/サブラック
10 棚板/ラックパネル
11 電池ボックス/ホルダー
12 アクセサリー/シールド/熱対策部品
13 機構材
14 カスタム製品
技 技術資料
価 標準価格表

PF15-3-10外観寸法図

●製品のCADデータはホームページよりダウンロード可能です。

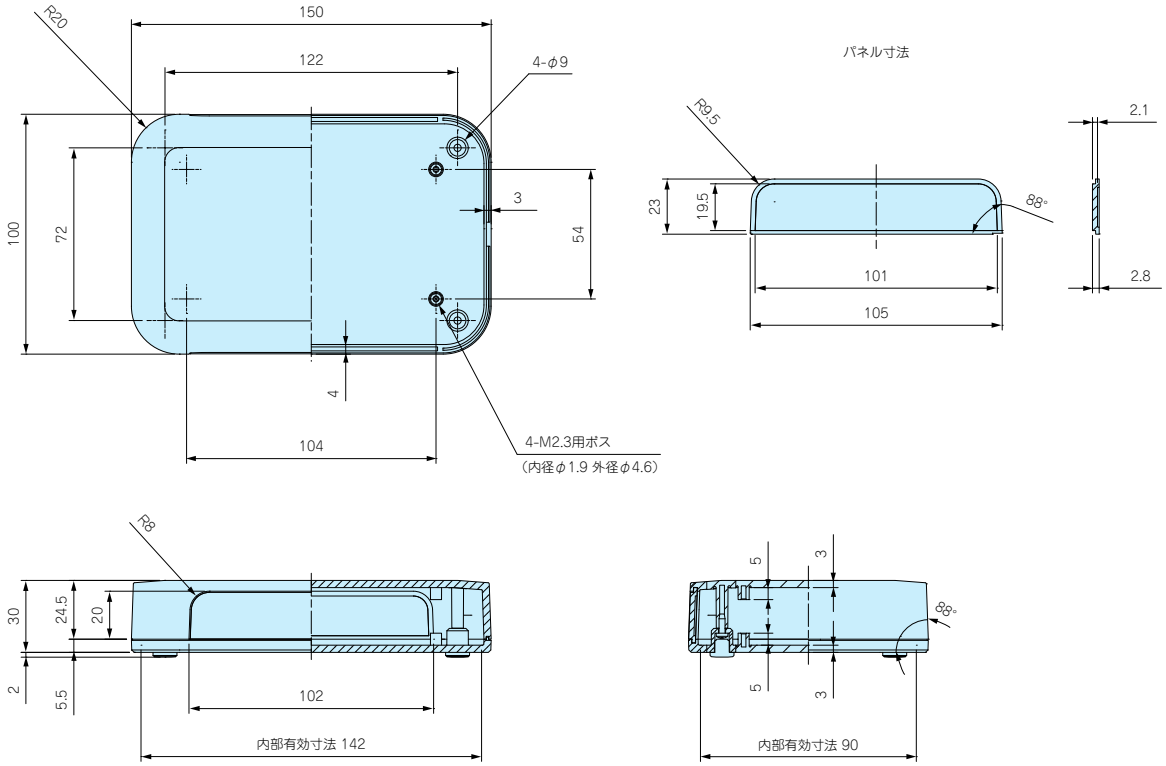

PF15-5-10外観寸法図

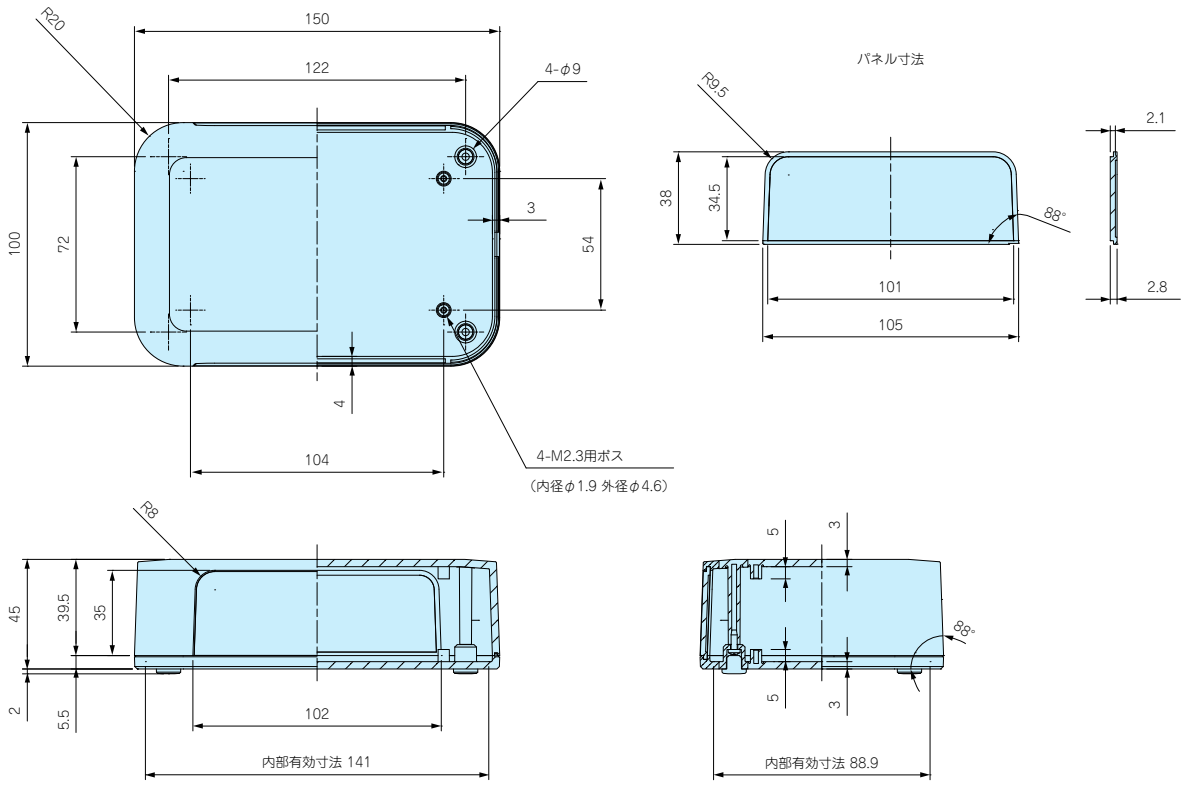

PF15-3-15外観寸法図

●製品のCADデータはホームページよりダウンロード可能です。

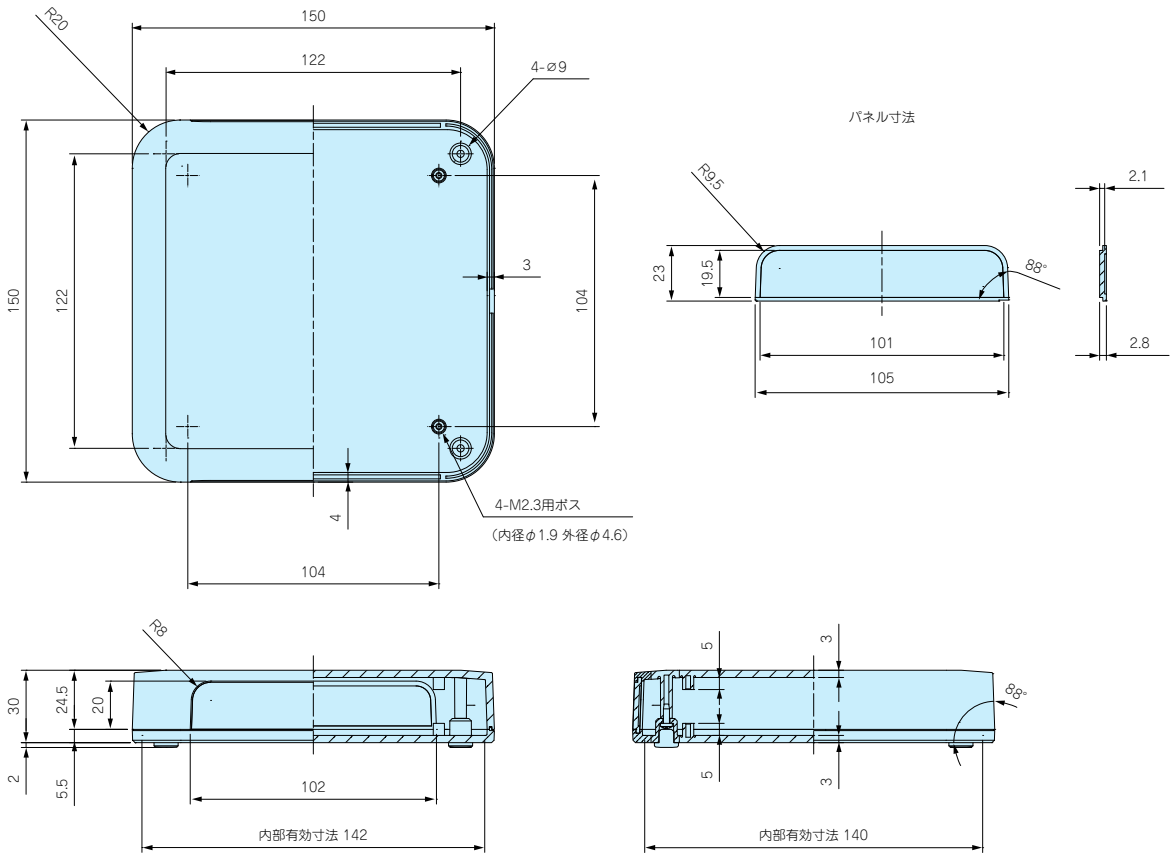

PF15-5-15外観寸法図

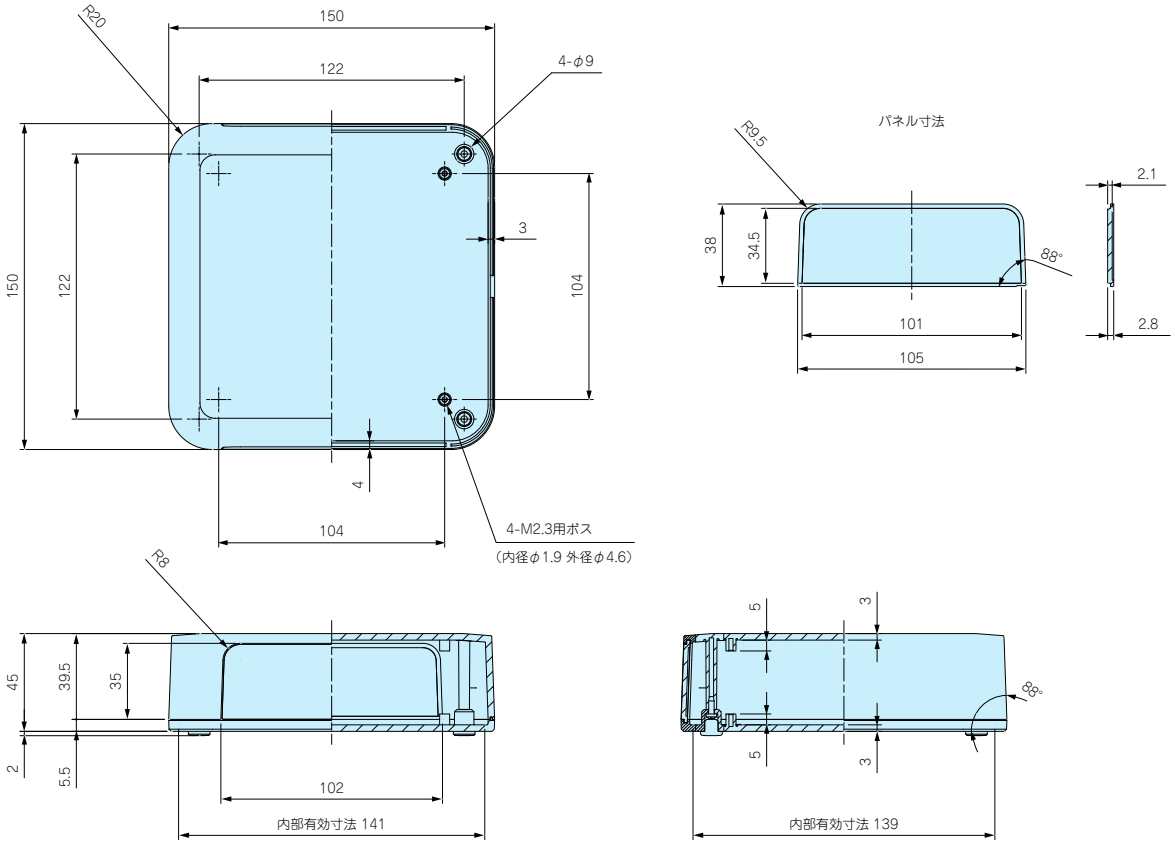

目 型番目次/Photo INDEX
1 プラスチックケース
2 防水・防塵樹脂ボックス
3 防水・防塵 アルミ/ステンレスボックス
4 端子ボックス/防水コネクタ
5 アルミサッシケース
6 アルミフレーム/ヒートシンクケース
7 メタルケース
8 フリーサイズケース
9 ラックケース/サブラック
10 棚板/ラックパネル
11 電池ボックス/ホルダー
12 アクセサリー/シールド/熱対策部品
13 機構材
14 カスタム製品
技 技術資料
価 標準価格表

PF20-4-13外観寸法図

●製品のCADデータはホームページよりダウンロード可能です。

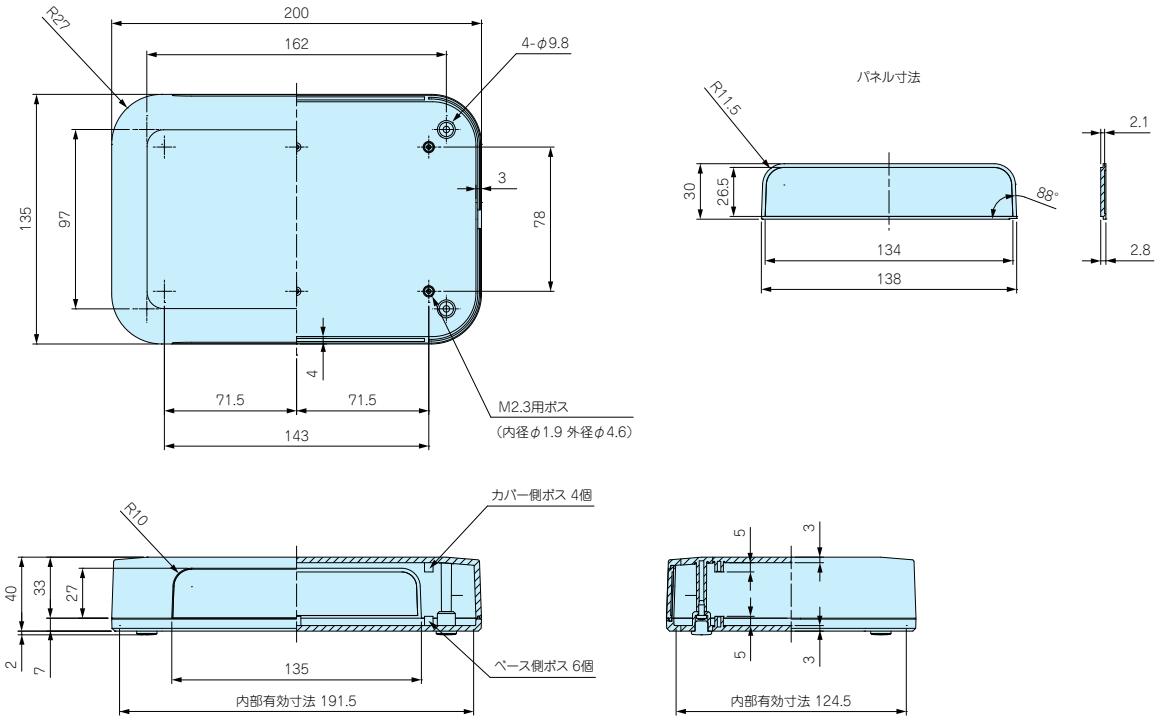

PF20-6-13外観寸法図

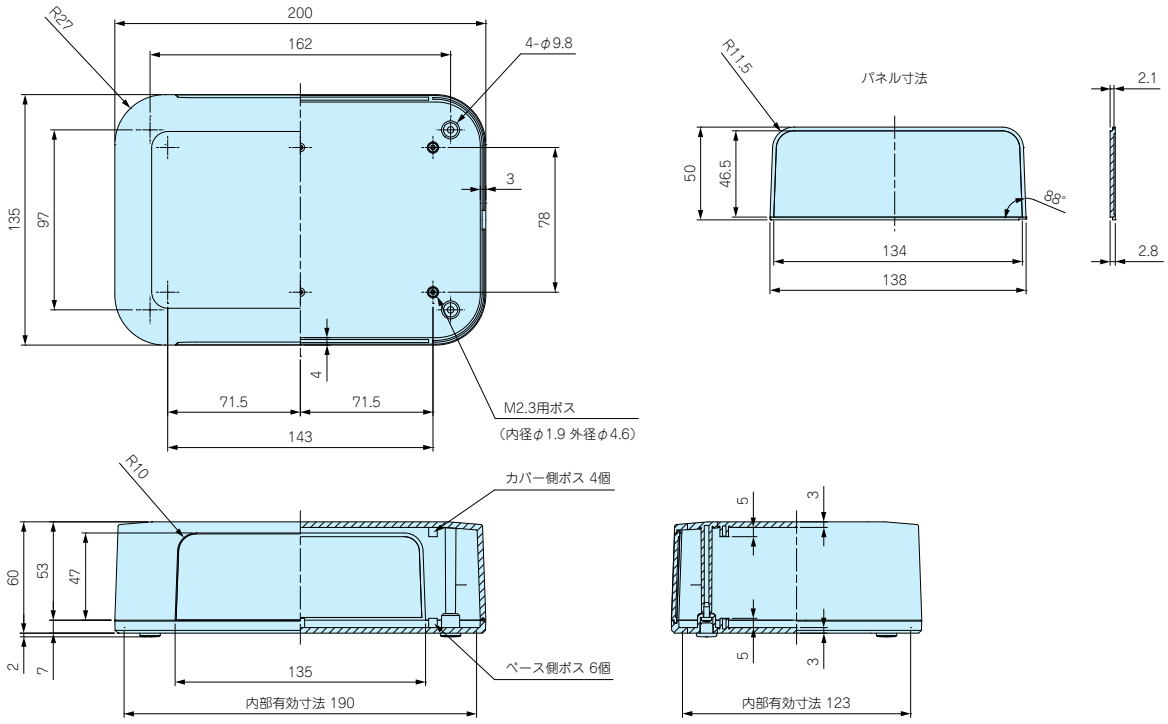

PF20-4-20外観寸法図

●製品のCADデータはホームページよりダウンロード可能です。

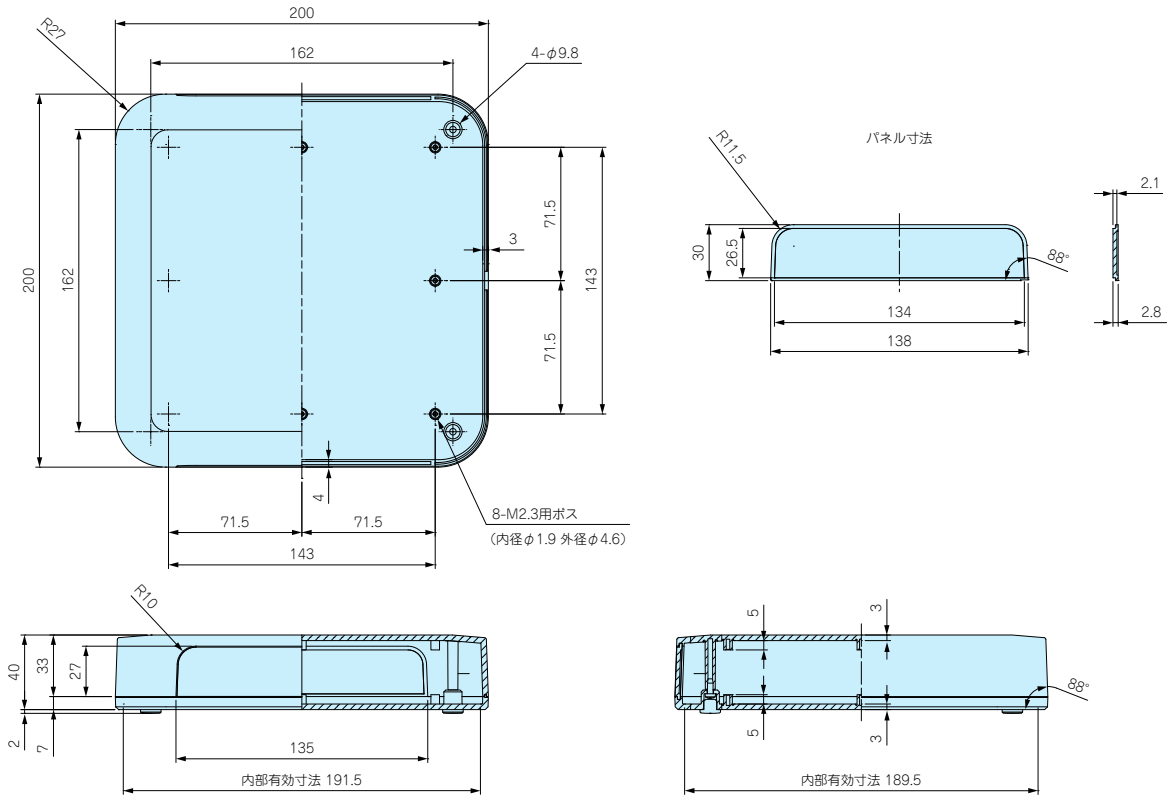

PF20-6-20外観寸法図

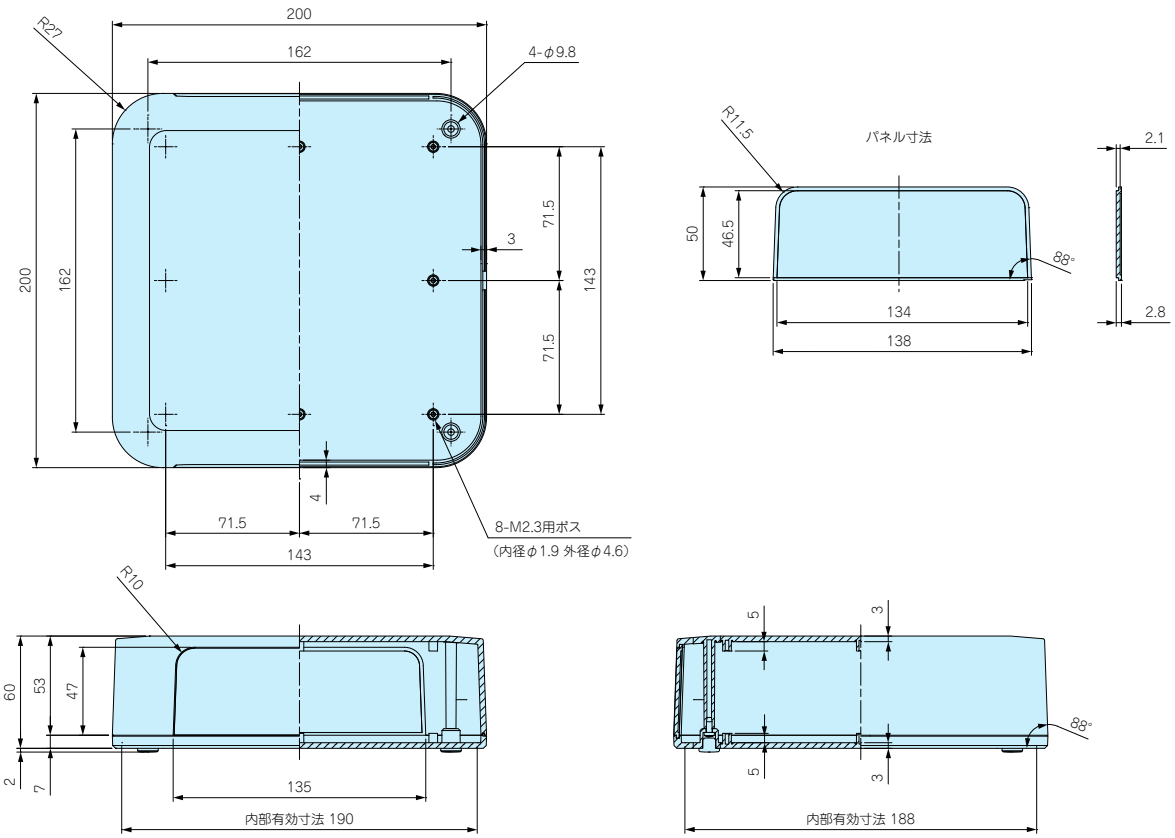

WM SERIES

新製品

WM型 壁掛ブラケット

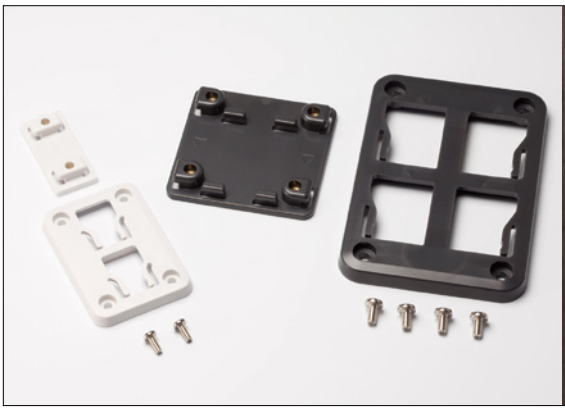

使用方法

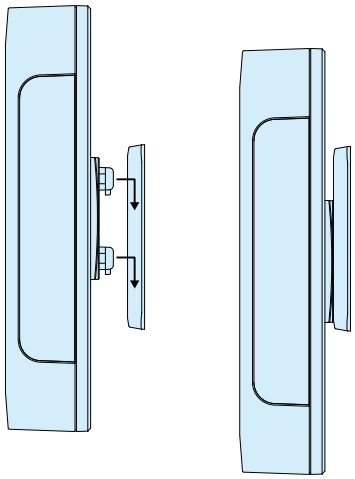

特 徴

- 壁面に引掛け機器の設置が出来る樹脂製の壁掛けブラケットです。
- 大小2サイズを用意していますので機器の大きさに合わせて選択して下さい。
- ケース板厚t0.8～t3.5まで対応しますので板金ケースから樹脂ボックスまで幅広いケースに使用出来ます。
- 取付の際はケースに穴加工が必要です。

WM-1外観寸法図

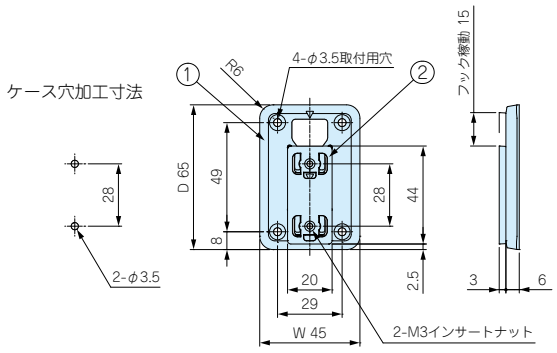

WM-2外観寸法図

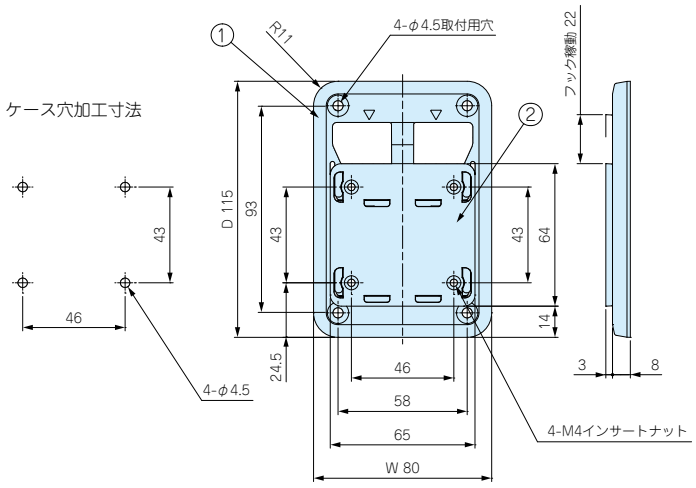

- 製品のCADデータはホームページよりダウンロード可能です。

構 成 内 容

照 番	名 称	個 数	材 質	色／表面処理
1	ベース	1	PC＋ABS(UL94HB)	オフホワイト・ダークグレー／シボ
2	フック	1	PC＋ABS(UL94HB)	オフホワイト・ダークグレー／シボ
ー	インサートナット	2/4	真ちゅう	無処理
ー	取付ビス（WM-1付属：バインドM3×8）	2	鉄	ニッケルメッキ
ー	取付ビス（WM-2付属：バインドM4×8）	4	鉄	ニッケルメッキ

機 種 内 容

型 番	W	D	色	付属ビス表面処理	対応ケース板厚	耐荷重(kg)	自重(g)	標準価格
WM-1W	45	65	オフホワイト	ニッケルメッキ	t0.8～t3.5	2	11.5	300
WM-1D	45	65	ダークグレー	ニッケルメッキ	t0.8～t3.5	2	11.5	300
WM-2W	80	115	オフホワイト	ニッケルメッキ	t0.8～t3.5	5	48	500
WM-2D	80	115	ダークグレー	ニッケルメッキ	t0.8～t3.5	5	48	500

- 耐荷重は、しっかりブラケットを取付した状態での静荷重です。ブラケットを乱暴に扱った場合は破損する恐れもございますのでご注意下さい。
- ベース部品にフック部品を引掛ける際の方向性がありますので現品にてご確認をお願いします。

EM・MR SERIES

オプション部品

EM型固定用タッピングビス

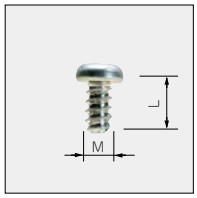

- 基板取付ボスに固定する際にご利用下さい。
- EM－3－6は基板の板厚が t1.6以上の場合にご使用下さい。

機 種 内 容　　1袋50ヶ入

型　番	M	L	材質	色／表面処理	単位個数	適応機種	標準価格
EM－1.6	1.6	4	鉄	三価クロメート	50	CSS·CS·PS	310
EM－2	2	5	鉄	三価クロメート	50	TW·TWN·TWF（M2 ボスサイズのみ）	250
EM－2.3	2.3	6	鉄	三価クロメート	50	LC·RG·PF·WH TW·TWN·TWF（M2.3 ボスサイズのみ）	250
EM－3	3	5	鉄	三価クロメート	50	TW·TWN·TWF（M3 ボスサイズのみ） SS·SS-N·PR·SU·OP·PW·SY·SYH·GB·SB·PC·PK SX·EPR·YX·GHA·LM·SGP·SGM·GC ※	250
EM－3－6	3	6	鉄	三価クロメート	50		250

- ※GCシリーズはEM－3のみに適用になります。

MR型ヘクサロビュラビス　新サイズ追加

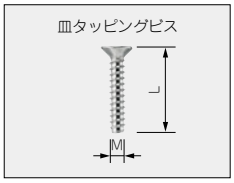

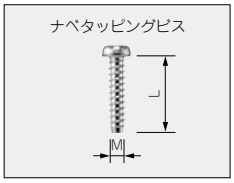

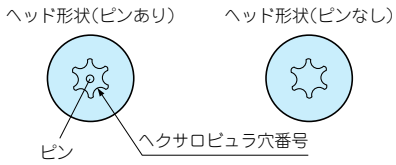

＊注：MR2.6－10□、MR3－14□はヘッド中心部のピンはありません。

使用例

特 徴

- いたずらを防ぎます。
- 締付け、取外しに専用ドライバーが必要になります。
- ヘクサロビュラとは、トルクスネジと同形状のネジでISO規格、JIS規格での名称です。

機 種 内 容　　1袋20ヶ入

名　称	型　番	M	L	ヘクサロビュラ穴番号	材質	表面処理	適応機種	標準価格
皿タッピングビス	MR2.6－10S *	2.6	10	T 8	鉄	ニッケルメッキ	TW5－2－5·5－3－5 TW/TWN4－2－5·4－2－6·4－2－8·5－2－7·5－3－7·5－4－7·8－2－8·8－4－8 TWF5－2－7·5－3－7·5－4－7	260
	MR2.6－10B *	2.6	10	T 8	鉄	三価黒クロメート		290
	MR2.6－14S	2.6	14	T 8	鉄	ニッケルメッキ	LCT/LCS/LC115－N·F2·F3 TW/TWN7－2－11·7－4－11·7－5－11	290
	MR2.6－18S	2.6	18	T 8	鉄	ニッケルメッキ	LCT/LCS/LC115H－N·F2·F3·M2·9V LCT/LCS/LC135－N·F4·M2·M3·9V LCT/LCS/LC135H－N·F4·M2·M3·9V LCT/LCS/LC165－N·M4 LCT/LCS/LC165H－N·M4	290
	MR3　－14S *	3	14	T10	鉄	ニッケルメッキ	TW5－ 3－ 10 TW/TWN5－ 3－ 9·7－ 3－ 13·7－ 5－ 13·9－ 4－ 17·9－ 6－ 17 TWF7－ 3－ 13·7－ 5－ 13·9－ 4－ 17·9－ 6－ 17	240
	MR3　－14B *	3	14	T10	鉄	三価黒クロメート		240
ナベタッピングビス	MR1.6－ 6S *	1.6	6	T 3	鉄	ニッケルメッキ	CS·CSS	310
	新製品 MR2.5－ 8PS	2.5	8	T 8	鉄	ニッケルメッキ	PF15－3－10·15－5－10·15－3－15·15－5－15	220
	MR2.6－12PS	2.6	12	T 8	鉄	ニッケルメッキ	LCT/LCS/LC115－F2·F3	290
	MR2.6－14PS	2.6	14	T 8	鉄	ニッケルメッキ	LCT/LCS/LC115H－F2·F3·M2·9V LCT/LCS/LC135－F4·M2·M3·9V LCT/LCS/LC135H－F4·M2·M3·9V LCT/LCS/LC165－M4 LCT/LCS/LC165H－M4	290
	新製品 MR3　－ 8PS	3	8	T10	鉄	ニッケルメッキ	PF20－4－13·20－6－13·20－4－20·20－6－20	280