ラグ板　Ｌ－３５２２　xＰ

参考資料

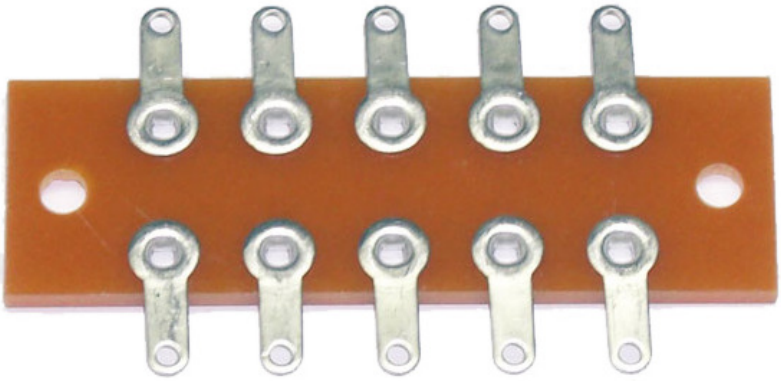

５Ｐ

仕様

耐電圧	AC500V (1分間)
絶縁抵抗	DC100V、100MΩ以上
極数 (P)	2～6、8、10、12、15、20
パネル取付方式	ネジ止め
主絶縁材 (本体)	フェノール積層板 (UL94HB)
端子金具	はんだ付け用端子

寸法図

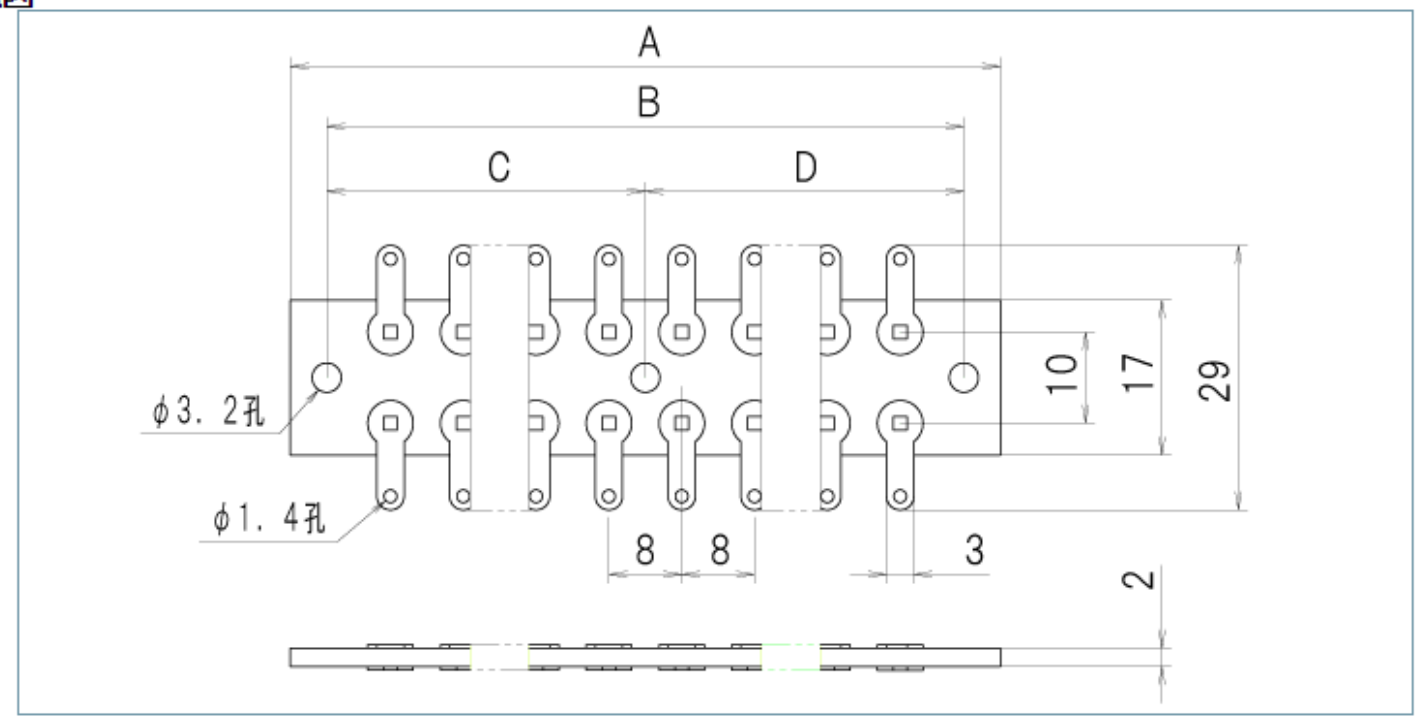

単位:mm

M-EPS