可変抵抗

参考資料

K1611-XXXB

アルプス電気

カーブ

抵抗値

16型金属軸1軸単連

■主な仕様

項目	仕様
全抵抗値許容差	±20%
最高使用電圧	150V AC, 5V DC
全回転角度	300°±3°
回転トルク	3～25mN·m
動作寿命	15,000 cycles
使用温度範囲	−10℃～+70℃

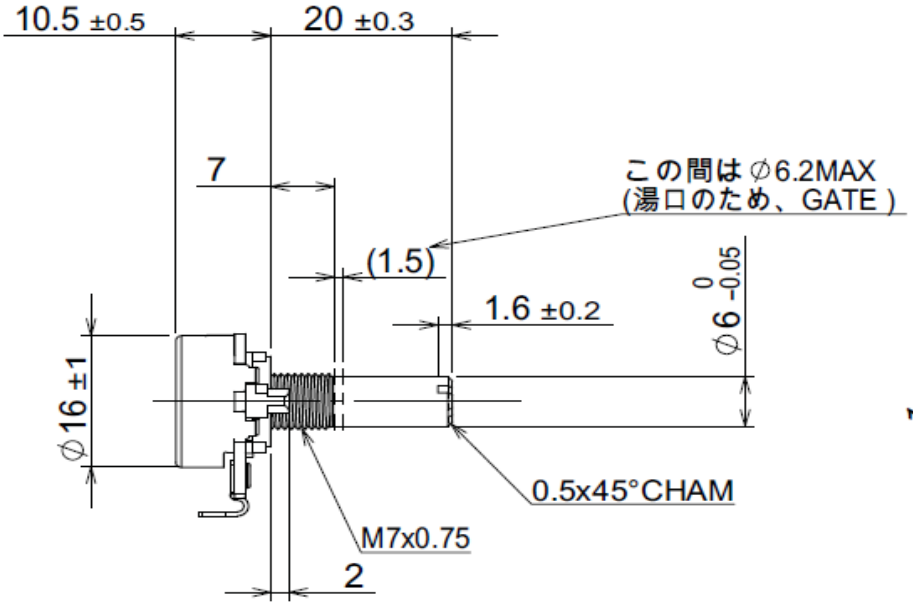

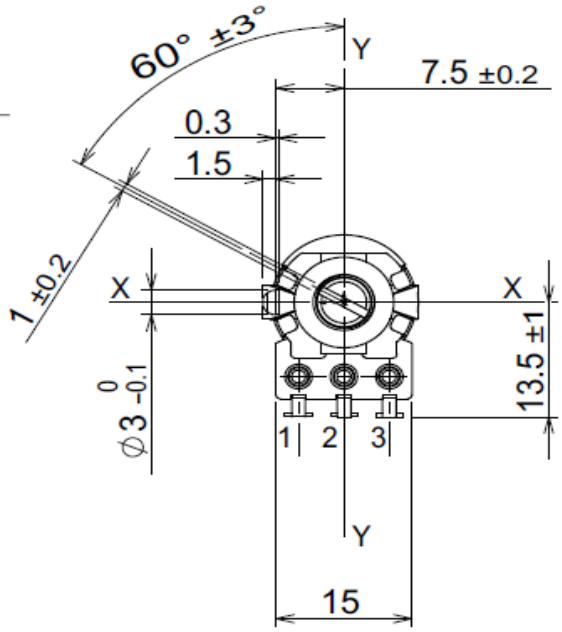

上記は、軸を反時計方向に
回しきった状態を示す
SHAFT SHOWN IN FULL
C.C.W. POSITION