バネ式ICソケット

単位 mm

参考資料

入荷ロットによりメーカー変動
する可能性が有る為参考用です

仕　様

低格電流：1A
接触抵抗：20mΩ以下
絶縁抵抗：DC500V 1,000Ω以上
温度範囲：-20℃ ～ +70℃

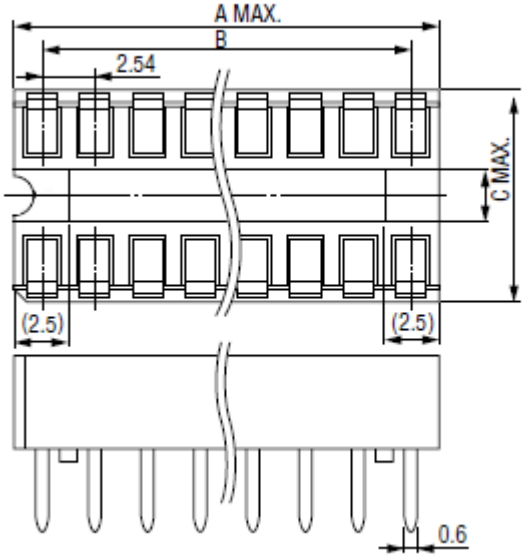

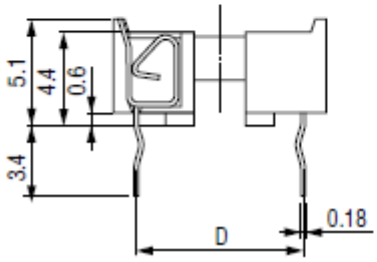

形状

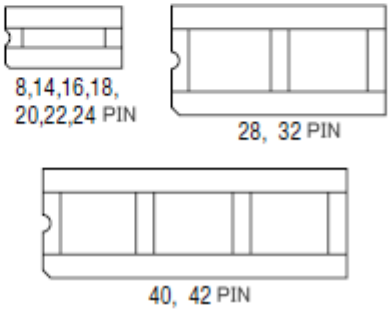

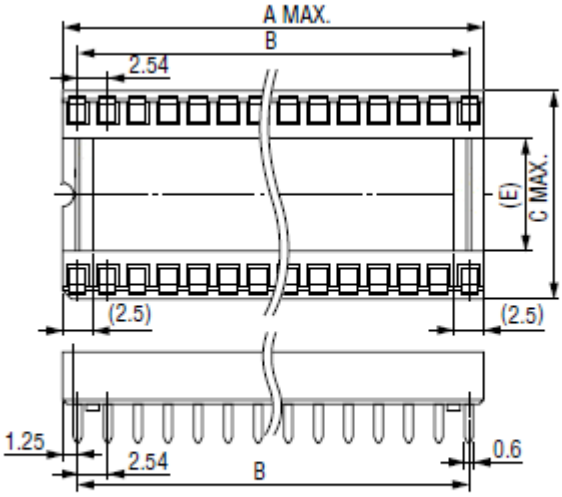

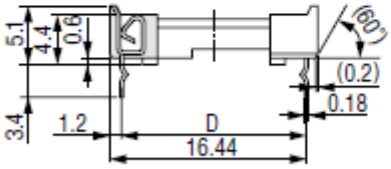

寸法 mm	D
300mil	7.62
600mil	15.24

■寸法表（単位：mm）

PIN数	A	B	C	D	(E)
8	10.16	7.62	10.16	7.62	2.6
14	17.78	15.24	10.16	7.62	2.6
16	20.32	17.78	10.16	7.62	2.6
18	22.86	20.32	10.16	7.62	2.6
20	25.40	22.86	10.16	7.62	2.6
22	27.94	25.40	12.70	10.16	4.7
24	30.48	27.94	17.68	15.24	9.4
28	35.56	33.02	17.68	15.24	9.4
32	40.64	38.10	17.68	15.24	9.4
40	50.80	48.26	17.68	15.24	9.4
42	53.34	50.80	17.68	15.24	9.4

基板設計要領（コネクタ搭載面）

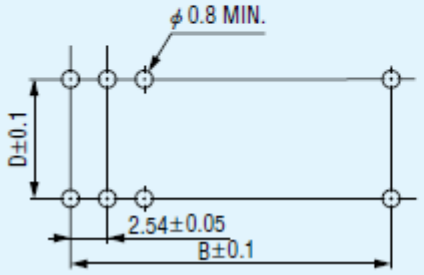

M-EPS