目 型番目次/Photo INDEX
1 プラスチックケース
2 防水・防塵樹脂ボックス
3 防水・防塵 アルミ/ステンレスボックス
4 端子ボックス
5 アルミサッシケース
6 アルミフレームケース
7 フリーサイズケース
8 メタルケース
9 ラックケース/サブラック
10 棚板/ラックパネル
11 電池ボックス/ホルダー
12 アクセサリー/シールド/熱対策部品
13 機構材
14 カスタム製品
技 技術資料
価 標準価格表

SS・SS-N SERIES

■テクニカルデータ■
温度範囲：−10℃〜+60℃

SS型プラスチックケース　SS−N型難燃性プラスチックケース

●カスタム製品（穴加工・シルク印刷・塗装）については14−1P〜17Pをご覧下さい。
●CADデータ（DXF/DWG）でご依頼いただくと1000円割引、リピート注文品は5%割引致します。

SS・SS−N外観寸法図

● 製品のCADデータはホームページよりダウンロード可能です。

SS・SS−N上面図

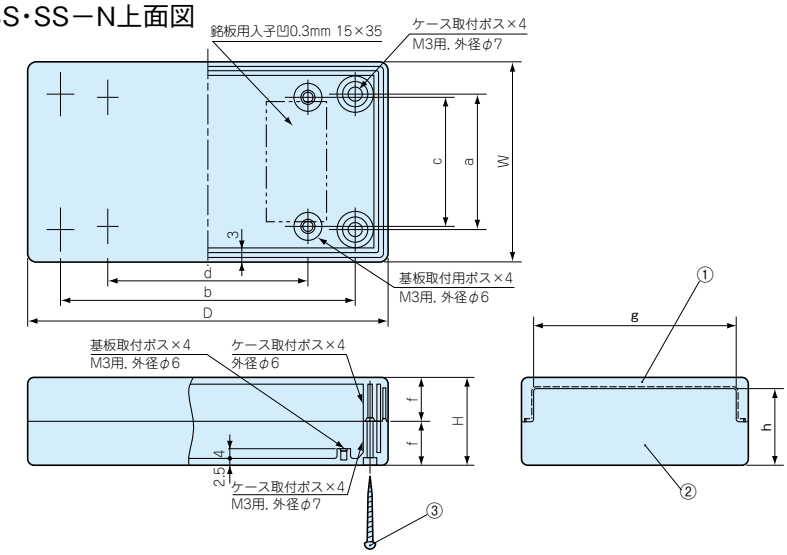

特 徴

- 上下カバーの嵌合が凸凹になっていますのでホコリや水が入りにくいケースです。
- 上面・下面が柔らかなシボの仕上げでスマートな仕上りのプラスチックケースです。
- ライトグレーの色で難燃タイプ(UL94V−0)を揃えましたのでご利用下さい。
- ケースにぴったりのプリント基板や基板取付け用部品等、オプション部品も充実した品揃えになっております。（オプションは別売になります。）

構 成 内 容

照　番	名　　称	個　数	材　　質	色／表面処理
1	上カバー	1	ABS・難燃性ABS	ライトグレー·アイボリー·ブラック／上面シボ
2	下カバー	1	ABS・難燃性ABS	ライトグレー·アイボリー·ブラック／下面シボ
3	取付ビス	4	鉄M3ナベタッピングビス	三価クローメイト

オプション部品（別売になります。）

ユニバーサル基板
TNFシリーズ

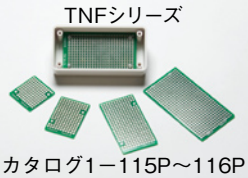

カタログ1−115P〜116P

基板取付タッピングビス
EMシリーズ

カタログ1−121P

外部取付足
CKFシリーズ

カタログ1−119P

SS・SS−N外観寸法図

● 製品のCADデータはホームページよりダウンロード可能です。

SS・SS−N上面図 125・160上面図

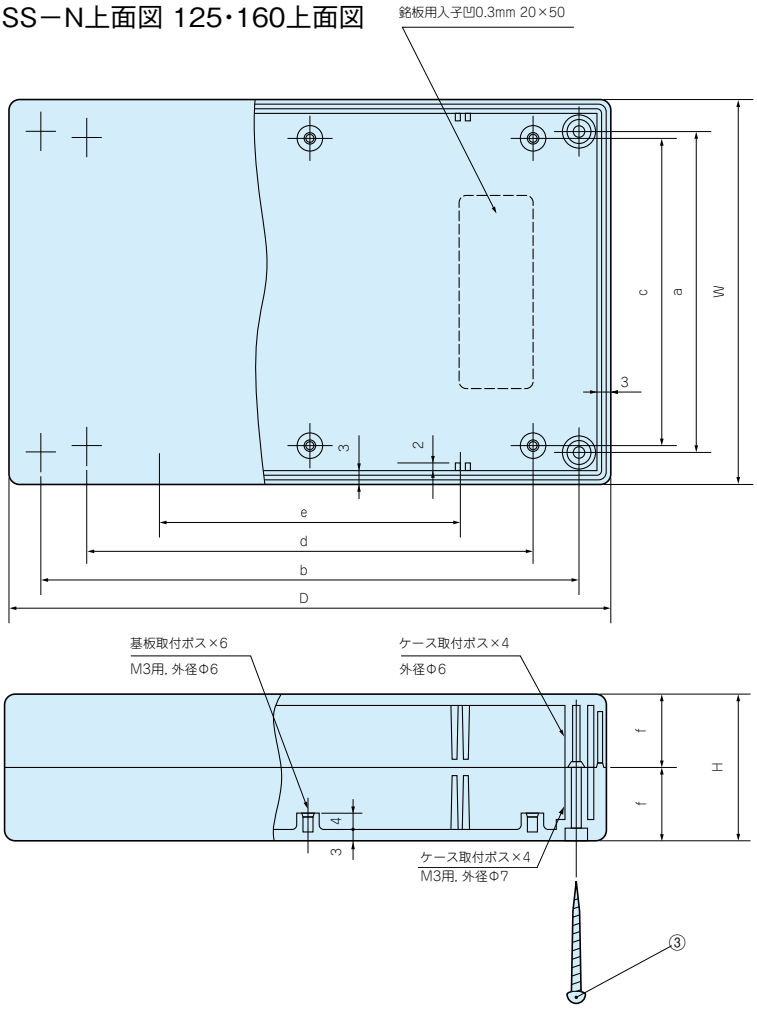

使用タッピングビス

ケース名	ビス長さ
SS− 90・SS−N 90	M3×18
SS−125・SS−N125	M3×20
SS−160・SS−N160	M3×25

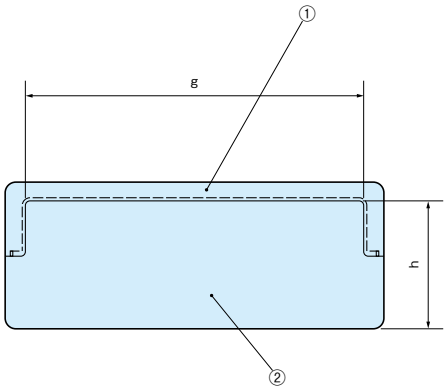

● シールドタイプはカタログ1−83P〜84Pをご覧下さい。

色 仕 様

仕　様	上カバー	下カバー
Gタイプ	ライトグレー	ライトグレー
Aタイプ	アイボリー	アイボリー
Bタイプ	ブラック	ブラック

SS−N型難燃タイプ　難燃性ABS樹脂　UL94 V −0

機 種 内 容　標準価格 価−59P

型　番	W	H	D	a	b	c	d	e	f	g	h	自重(g)
SS−N 90G	50	26	90.3	34	74	30	50	−	13	40	21	55
SS−N125G	80	32	125	64	109	60	85	60	16	70	27	115
SS−N160G	100	38	160	84	144	80	120	80	19	90	33	185

SS型標準タイプ　ABS樹脂　UL94HB

機 種 内 容　標準価格 価−59P

型　番	W	H	D	a	b	c	d	e	f	g	h	自重(g)
SS− 90A	50	26	90.3	34	74	30	50	−	13	40	21	50
SS− 90B	50	26	90.3	34	74	30	50	−	13	40	21	50
SS−125A	80	32	125	64	109	60	85	60	16	70	27	100
SS−125B	80	32	125	64	109	60	85	60	16	70	27	100
SS−160A	100	38	160	84	144	80	120	80	19	90	33	165
SS−160B	100	38	160	84	144	80	120	80	19	90	33	165

目 型番目次/Photo INDEX
1 プラスチックケース
2 防水・防塵樹脂ボックス
3 防水・防塵 アルミ/ステンレスボックス
4 端子ボックス
5 アルミサッシケース
6 アルミフレームケース
7 フリーサイズケース
8 メタルケース
9 ラックケース/サブラック
10 棚板/ラックパネル
11 電池ボックス/ホルダー
12 アクセサリー/シールド/熱対策部品
13 機構材
14 カスタム製品
技 技術資料
価 標準価格表

TNF SERIES

TNF型鉛フリーユニバーサル基板

●お客様の指定寸法で切断･加工を承っております。

商　品　内　容	納　　期
標　準　品	即日発送（当社営業日 PM3:00迄）
切　断　品	実働2日目発送（当社営業日）
フライス加工･穴加工品	実働3日目発送（当社営業日）

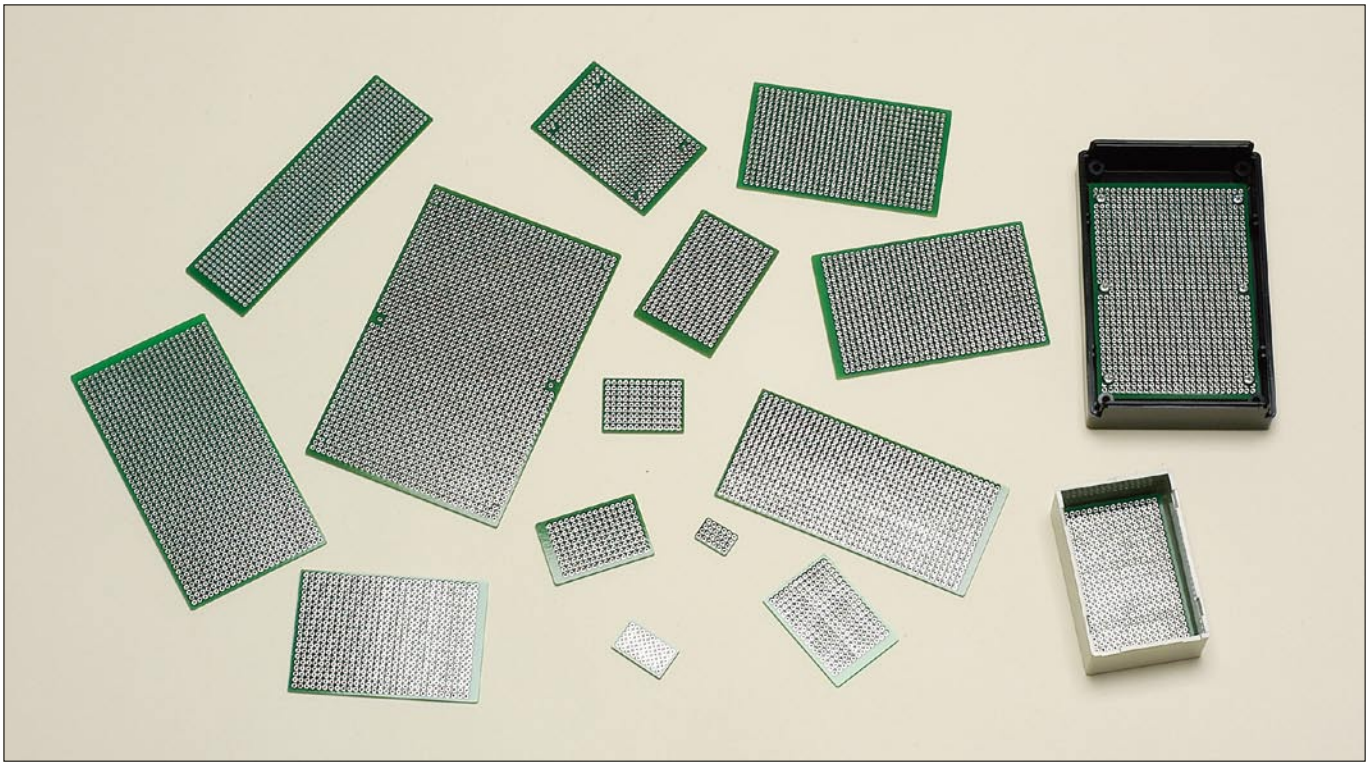

特 徴

●当社のケースSW、SS、SY、TW、TWN、PWシリーズにぴったりサイズの基板です。

●環境対策を考慮して鉛フリーハンダを採用しました。

●TNF160-240は汎用ユニバーサル基板の為カットしてご利用ください。

構 成 内 容

照　番	名　称	個　数	材　質	色／表面処理
1	基　板	1	ガラスエポキシ（FR-4）t1.6	スルーホール 鉛フリーハンダ レジスト

オプション部品（別売になります。）

名　　称	シリーズ名	カタログページ
六角ジュラコンスペーサー	DS	1−118P
中空ジュラコンスペーサー	DC	1−118P
スペーサー取付ビスセット	MT	1−118P
基板押えスポンジ	UR	1−119P
貼り付けボス	T−600	1−117P
貼り付けボス	T−700	1−117P
貼り付けボス	ASR	1−117P
基板取付タッピングビス	EM	1−121P

SW、TW、TWN、PW対応基板

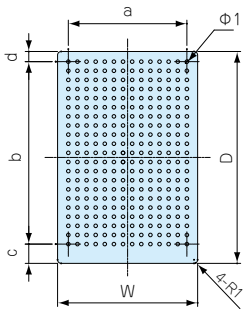

TW･TWN対応基板

- TW4−2−5・TW4−2−6・TW4−2−8のみ対応
- TWN4−2−5W・TWN4−2−6W・TWN4−2−8Wのみ対応

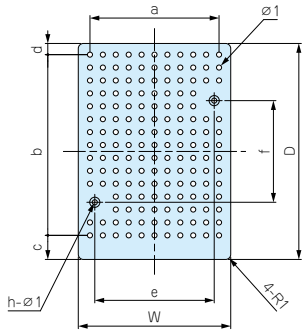

SSシリーズ対応基板

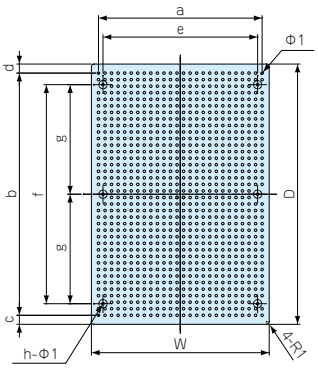

SYシリーズ対応基板

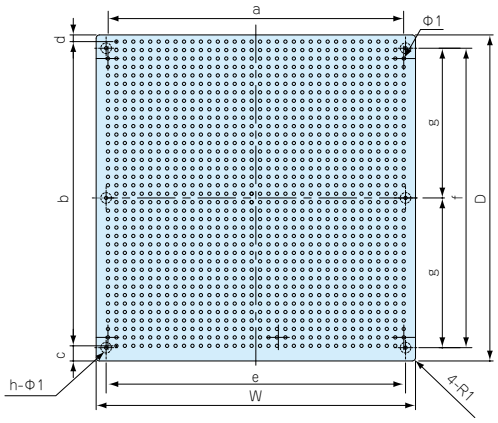

TNF 160−240

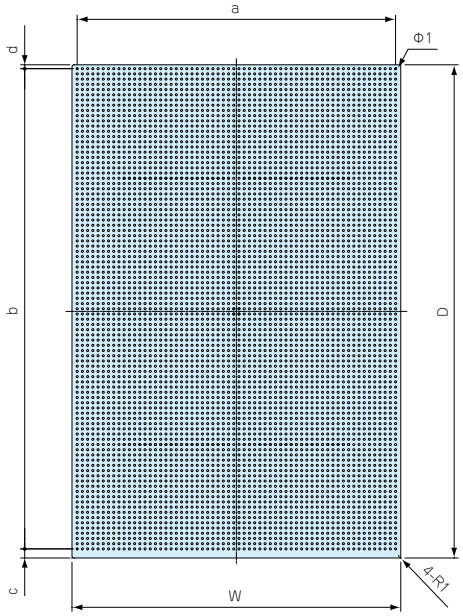

機 種 内 容

標準価格 価−62P

型番	W	D	a	b	c	d	e	f	g	h	穴数	適合ケース型番
TNF 11− 16	10.7	15.8	7.62	12.7	1.55	1.55	−	−	−	−	4×6	SW−20
TNF 15− 25	15	25	10.16	20.32	2.34	2.34	−	−	−	−	5×9	SW−30
TNF 25− 35	25	35	20.32	30.48	2.26	2.26	−	−	−	−	9×13	SW−40
TNF 29− 44	29	44	22.86	35.56	5.49	2.95	−	−	−	−	10×15	SW−50･53
TNF 34− 49	34	49	27.94	40.64	5.45	2.91	−	−	−	−	12×17	SW−55
TNF 39− 59	39	59	33.02	50.8	5.37	2.83	−	−	−	−	14×21	SW−65
TNF 44− 69	44	69	38.1	60.96	5.29	2.75	−	−	−	−	16×25	SW−75
TNF 53− 79	53	79	48.26	71.12	5.21	2.67	−	−	−	−	20×29	SW−85･TW･TWN7−○−11
TNF 52− 89	52	89	45.72	81.28	3.86	3.86	−	−	−	−	19×33	SW−95
TNF 59− 94	59	94	53.34	86.36	5.09	2.55	−	−	−	−	22×35	SW−100
TNF 53−114	53	114	48.26	106.68	4.93	2.39	−	−	−	−	20×43	SW−120
TNF 63−119	63	119	58.42	111.76	4.89	2.35	−	−	−	−	24×45	SW−125
TNF 34−124	34	124	27.94	116.84	4.85	2.31	−	−	−	−	12×47	SW−130
TNF 29− 32	29.5	32.5	25.4	25.4	4.82	2.28	23.5	20	−	2	11×11 ●注2	TW･TWN4−2−5
TNF 29− 42	29.5	42.5	25.4	35.56	4.74	2.2	23.5	20	−	2	11×15 ●注2	TW･TWN4−2−6
TNF 34− 62	34.5	62.5	30.48	55.88	4.58	2.04	28.5	40	−	2	13×23 ●注2	TW･TWN4−2−8
TNF 39− 70	39.5	70	33.02	60.96	5.79	3.25	−	−	−	−	14×25	TW･TWN5−3−9
TNF 43− 79	43.5	79.5	38.1	73.66	2.92	2.92	−	−	−	−	16×30	TW5−3−10
TNF122− 99	122	99	116.84	91.44	3.78	3.78	−	−	−	−	47×37	PW15−4−11
TNF 43− 66	43	66	38.1	58.42	3.79	3.79	30	50	−	4	16×24 ●注1	SS− 90
TNF 69−101	69	101	63.5	93.98	3.51	3.51	60	85	42.5	6	26×38 ●注1	SS−125
TNF 89−136	89	136	83.82	129.54	3.23	3.23	80	120	60	6	34×52 ●注1	SS−160
TNF 96− 98	96	98	88.9	91.44	4.55	2.01	90	90	45	6	36×37 ●注1	SY−110
TNF128−136	136	128	129.54	121.92	4.31	1.77	130	120	60	6	52×50 ●注1	SY−150
TNF160−240	160	240	154.94	233.68	3.93	2.39	−	−	−	−	62×93	− ●注3

- ●注1：SS、SYシリーズ対応基板はケースのボス位置に合わせた穴がある為、穴数が異なります。
- ●注2：TNF29−32、29−42、34−62の3機種は対応ケースのボス位置に合わせた穴がある為、穴数が異なります。
- ●注3：160−240はケース内寸に合わせカットしてご使用下さい。（カット加工も承っております。）